# BLINDER X 1800

## QUICK START GUIDE

knog.

## ZAWARTOŚĆ OPAKOWANIA

1.

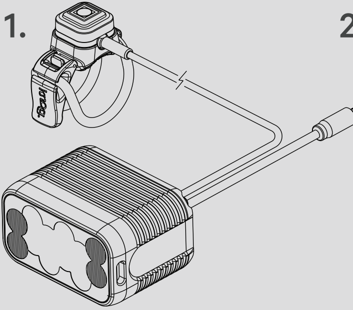

2.

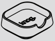

3.

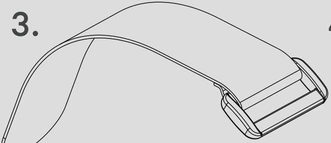

4.

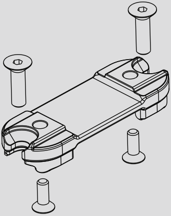

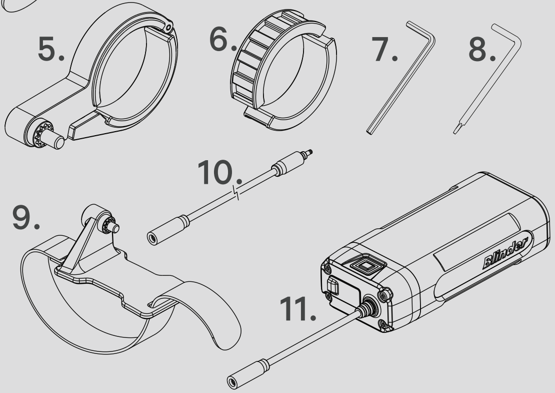

1. OŚWIETLENIE BLINDER 1800 & ZDALNY WŁĄCZNIK
2. MOCOWANIE WŁĄCZNIKA DO KASKU
3. PASKI VELCRO 240MM / 300MM
4. MOCOWANIE DO RAMY
5. UCHWYT DO KIEROWNICY
6. PODKŁADKI MONTAŻOWE 31.8MM /35MM
7. KLUCZ IMBUSOWY
8. KLUCZ TORX
9. MOCOWANIE DO KASKU
10. KABEL ZASILAJĄCY -700MM
11. AKUMULATOR

## MONTAŻ NA ROWERZE

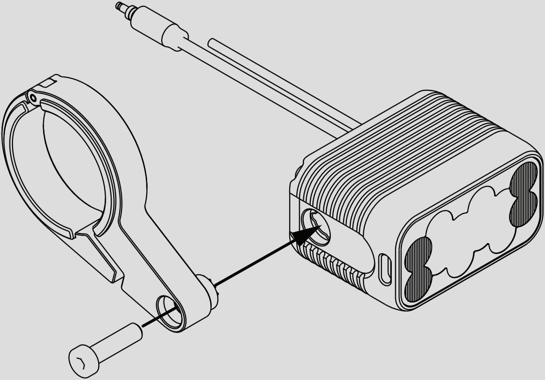

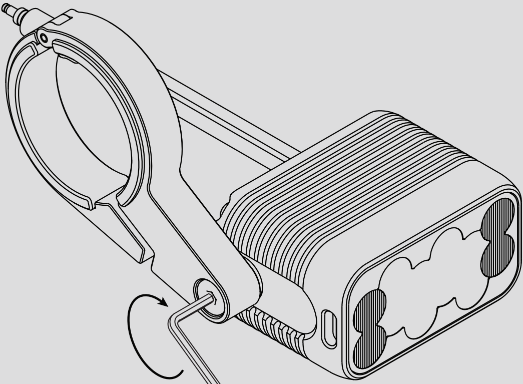

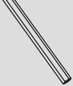

UŻYJ KLUCZA IMBUSOWEGO, ABY DOKRĘCIĆ ŚRUBĘ I PRZYMOCUJ UCHWYT DO GŁOWICY LAMPKI.

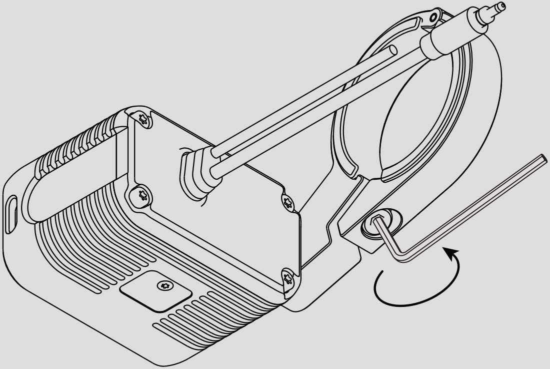

POLUZUJ ŚRUBĘ PODSTAWY UCHWYTU I ZWOLNIJ ZAWIAS.

**UPEWNIJ SIĘ, ŻE ZAINSTALOWAŁEŚ PODKŁADKĘ O ODPOWIEDNIM ROZMIARZE, PASUJĄCĄ DO KIEROWNICY**

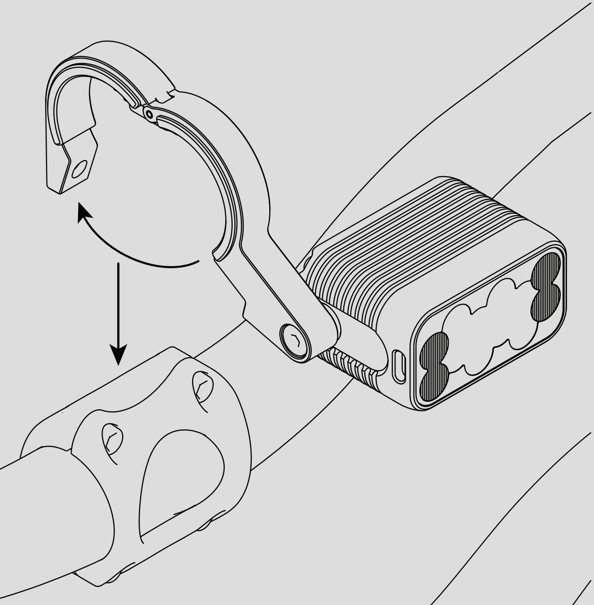

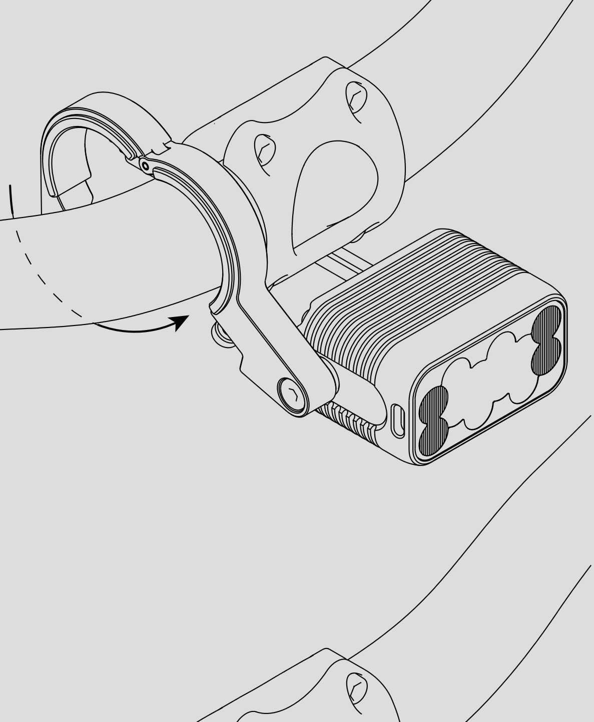

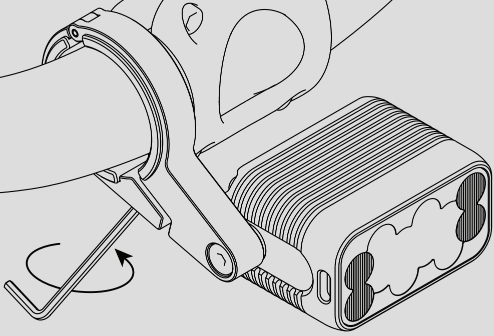

**UŻYJ KLUCZA IMBUSOWEGO, ABY DOKRĘCIĆ ŚRUBĘ I PRZYMOCUJ UCHWYT DO KIEROWNICY.**

## REGULACJA KĄTA OŚWIETLENIA

**UŻYJ KLUCZ IMBUSOWEGO ABY POLUZOWAĆ ŚRUBĘ I USTAW GŁOWICĘ POD ODPOWIEDNIM KĄTEM.**

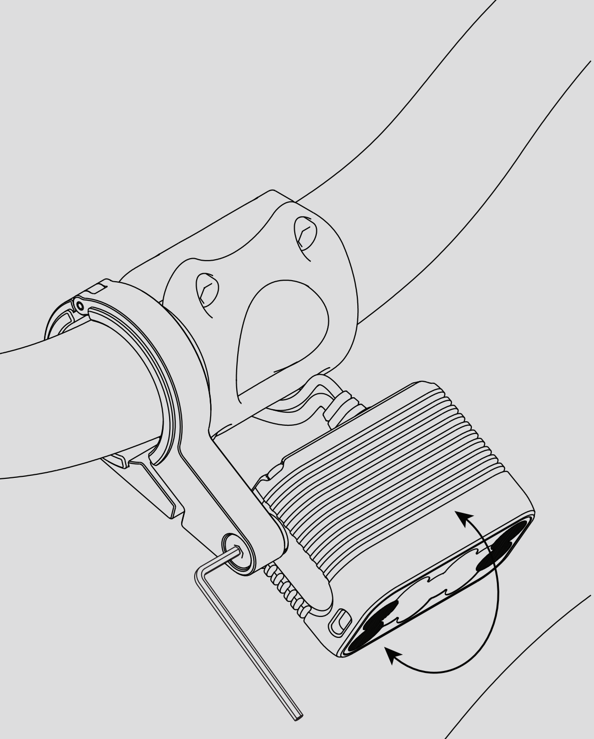

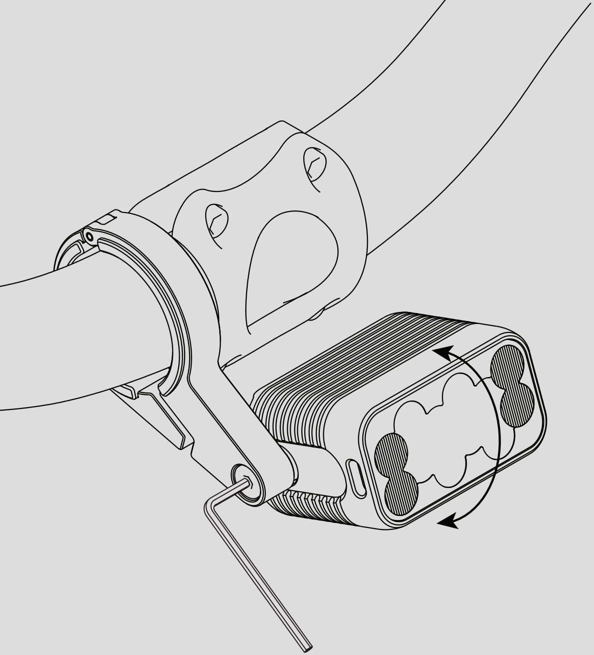

# MONTAŻ WŁĄCZNIKA DO KIEROWNICY

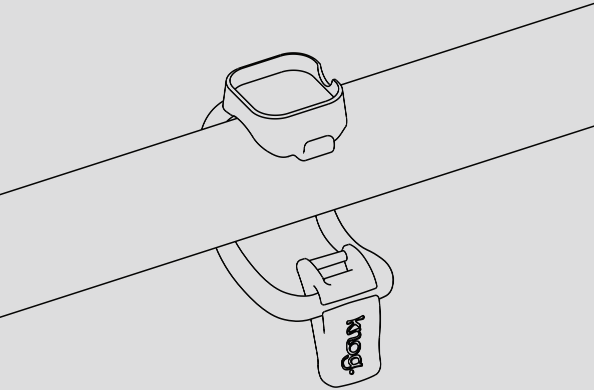

**UMIEŚĆ MOCOWANIE WŁĄCZNIKA W WYBRANEJ POZYCJI.**

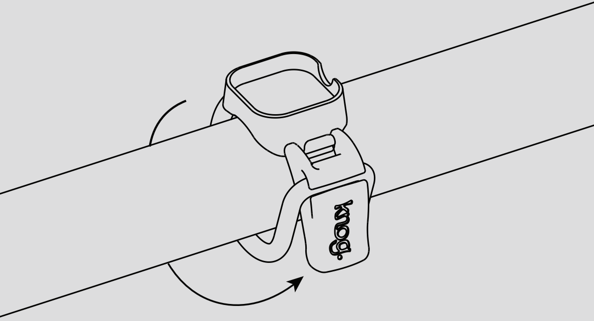

**NACIĄGNIJ PASEK MOCUJĄCY I ZAPNIJ MOCOWANIE.**

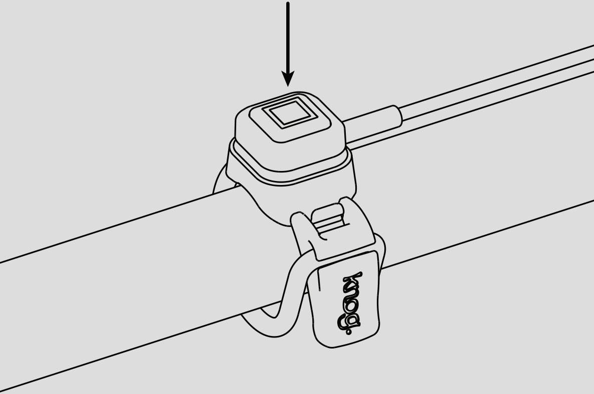

**WŁÓŻ WŁĄCZNIK W MOCOWANIE. DZIĘKI MAGNETYCZNEMU MOCOWANIU WŁĄCZNIK BĘDZIE WE WŁAŚCIWEJ POZYCJI.**

# MONTAŻ OŚWIETLENIA NA KASKU

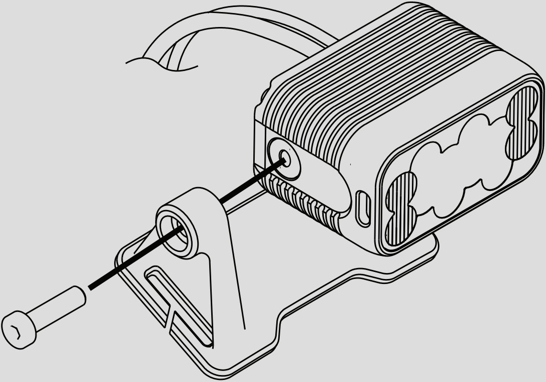

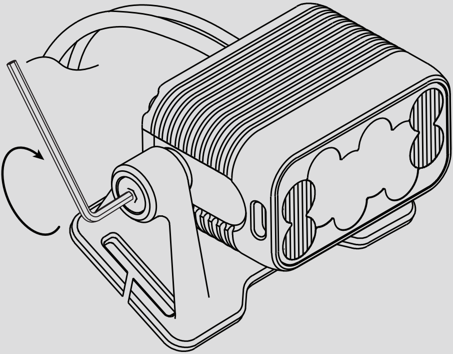

**UŻYJ KLUCZA IMBUSOWEGO ABY DOKRĘCIĆ ŚRUBĘ I PRZYMOCOWAĆ UCHWYT LAMPĘ DO UCHWYTU.**

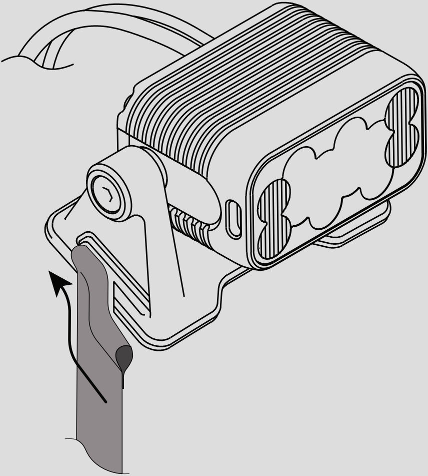

**WSUŃ JEDNEJ KONIEC PASKA MOCUJĄCEGO UCHWYT DO KASKU, JAK POKAZANO NA RYSUNKU.**

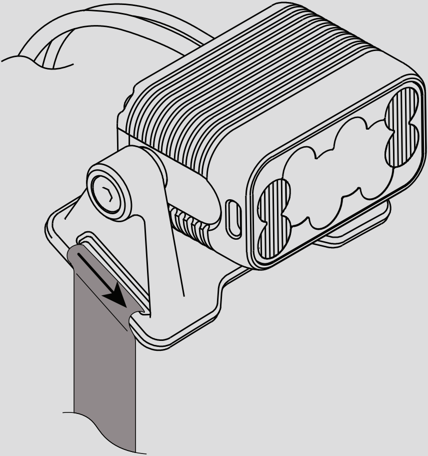

**WSUŃ PRZECIWNĄ KRAWĘDŹ PASKA MOCUJĄCEGO DO KASKU, JAK POKAZANO NA RYSUNKU.**

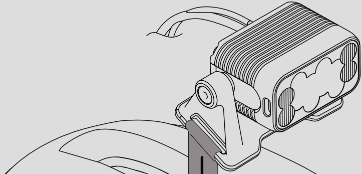

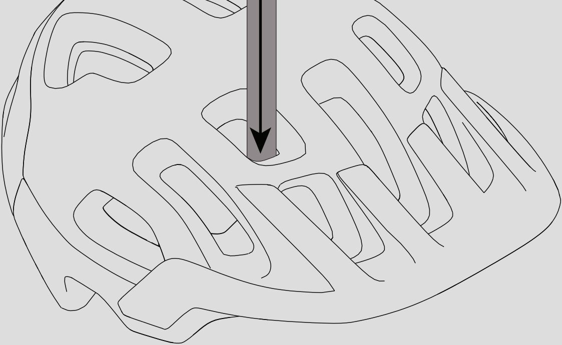

**WŁÓŻ PASEK DO WYBRANEGO OTWORU WENTYLACYJNEGO W KASKU.**

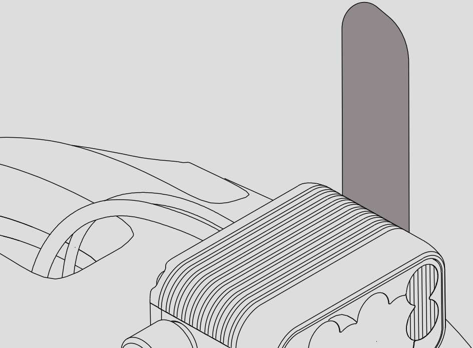

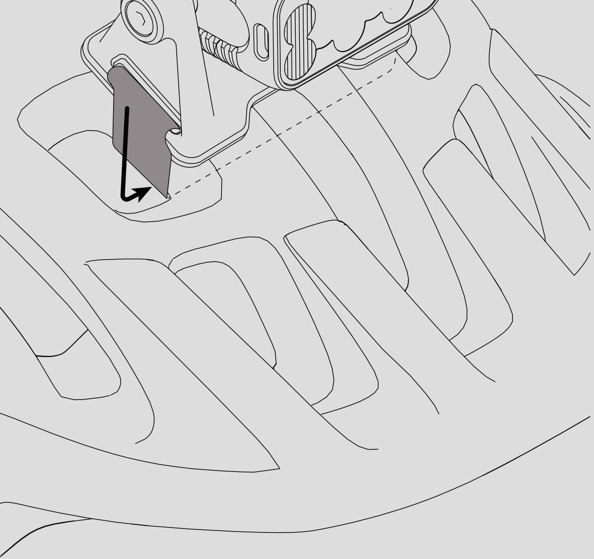

**CIASNO OWIŃ PASEK POD OTWORAMI WENTYLACYJNYMI I WŁÓŻ W SZCZELINĘ PO PRAWEJ STRONIE UCHWYTU NA KASK.**

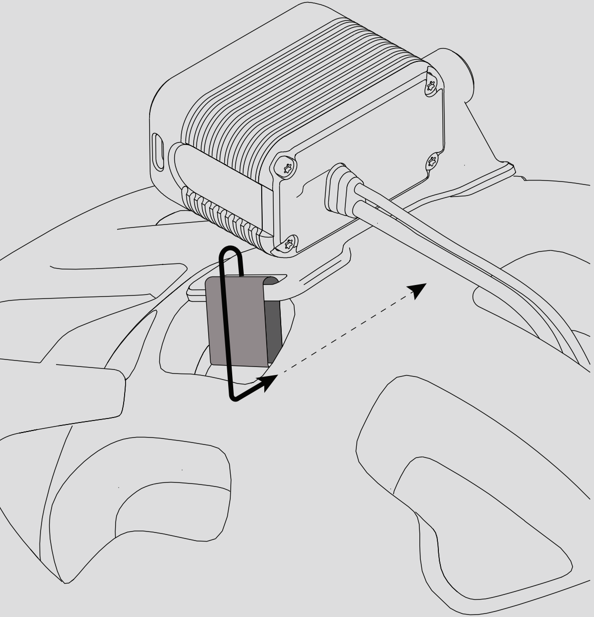

OWIŃ PASEK MOCNO WEWNĄTRZ KASKU.

# MONTAŻ ZDALNEGO WŁĄCZNIKA NA KASKU

⚠

**UMIEŚĆ MOCOWANIE WŁĄCZNIK W DOGODNYM MIEJSCU**
**ZALECAMY SPRAWDZENIE KILKU POŁOŻEŃ**
**PRZED UŻYTKOWANIEM**

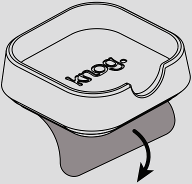

⚠

**PO WYBORZE OPTYMALNEGO MIEJSCA MOCOWANIA**
**WŁĄCZNIKA, USUŃ TAŚMĘ ZABEZPIECZAJĄCĄ**
**I PRZYKLEJ MOCOWANIE W WYBRANYM MIEJSCU,**
**UPEWNIAJĄC SIĘ ŻE JEST WYPUKŁE ORAZ KIERUNEK**
**KABLA JEST OPTYMALNY**

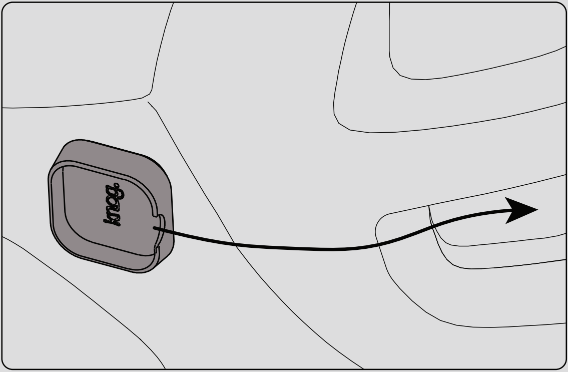

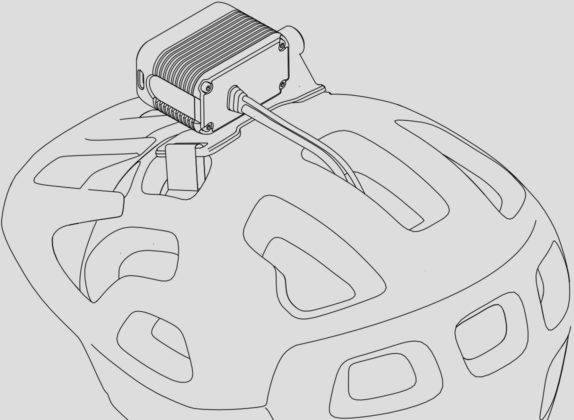

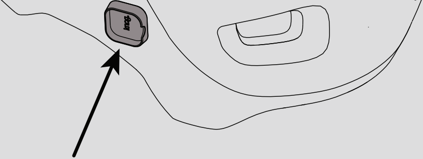

**WŁÓŻ WŁĄCZNIK W MOCOWANIE. DZIĘKI MAGNETYCZNEMU MOCOWANIU WŁĄCZNIK BĘDZIE WE WŁAŚCIWEJ POZYCJI.**

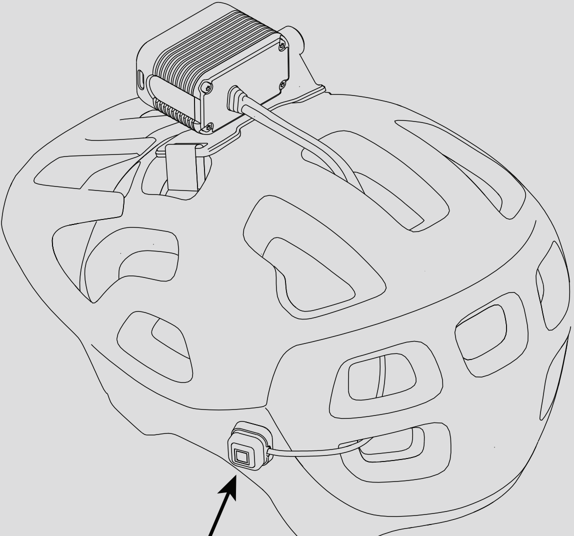

**THE HELMET REMOTE MOUNT & REMOTE ASSEMBLY FEATURE A MAGNETIC CONNECTION TO ENCOURAGE A QUICK-RELEASE DETACHMENT IN THE EVENT OF ACCIDENTAL SEPARATION OF THE REMOTE CABLE FROM THE MOUNT.**

## MONTAŻ BATERII DO RAMY (PASEK MOCUJACY)

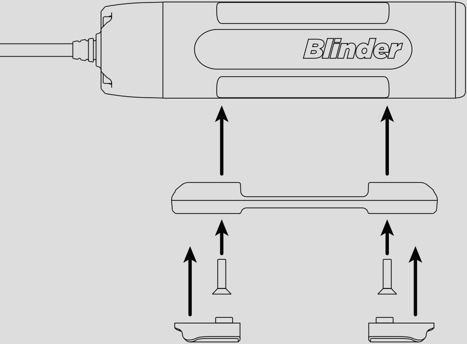

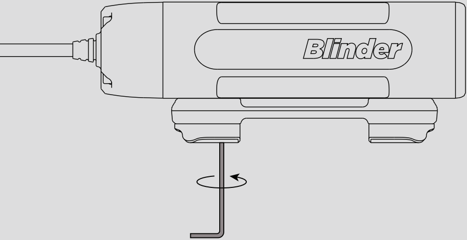

**UŻYJ DOŁĄCZONEGO KLUCZA IMBUSOWEGO DO DOKRĘCENIA ŚRUB GUMOWYCH PODKŁADEK WSUŃ PASEK W GÓRNĄ CZĘŚĆ UCHWYTU.**

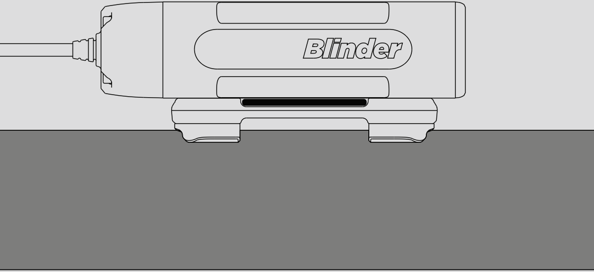

**WSUŃ PASEK W GÓRNĄ CZĘŚĆ UCHWYTU.**

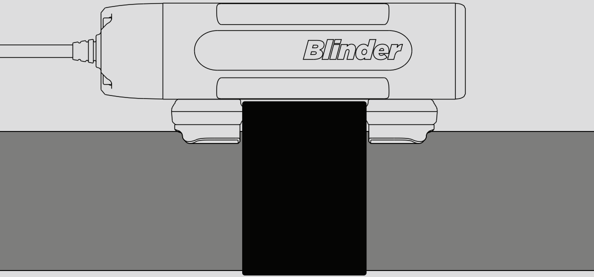

**OWIŃ PASEK WOKÓŁ RAMY I PRZECIĄGNIJ PRZEZ KLAMRĘ. ZACIĄGNIJ I MOCNO DOCIŚNIJ PASEK PODCZAS ZAPINANIA.**

# MONTAŻ BATERII (MOCOWANIE NA ŚRUBY)

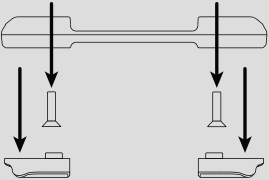

**ODKRĘĆ GUMOWE PODKŁADKI**

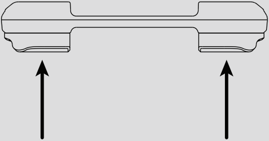

**WYMIEŃ GUMOWE PODKŁADKI, WCIŚNIJ JE MOCNODO UCHWYTU.**

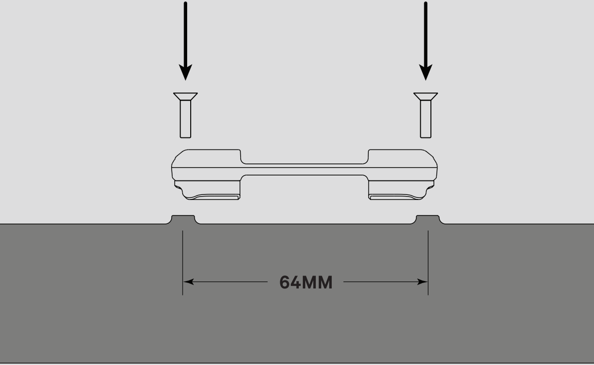

**WŁÓŻ ŚRUBY MOCUJĄCE DO UCHWYTU I WSUŃ CAŁOŚĆ DO OTWORÓW MONTAŻOWYCH.**

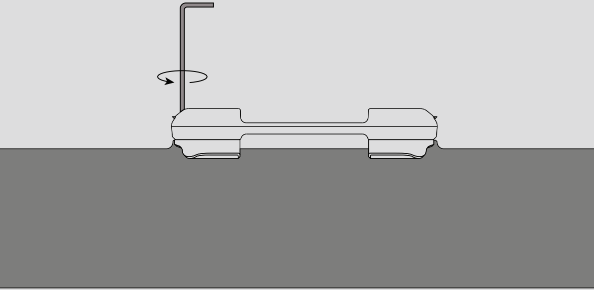

**UŻYJ KLUCZA IMBUSOWEGO DO DOKRĘCENIA ŚRUB.**

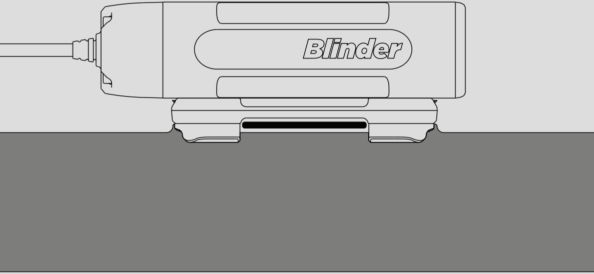

**WSUŃ PASEK W DOLNY OTWÓR.**

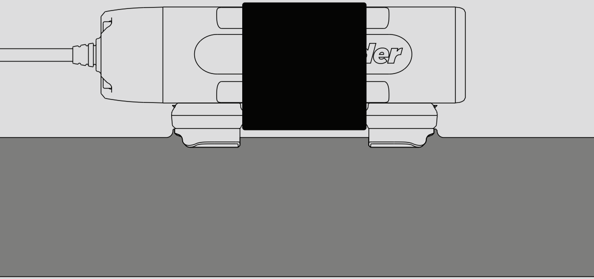

**OWIŃ PASEK WOKÓŁ BATERII I PRZECIĄGNIJ PRZEZ KLAMRĘ, ZACIŚNIJ MOCNO PASEK PODCZAS ZACISKANIA.**

# UŻYTKOWANIE

## MOCOWANIE RAMA + KIEROWNICA

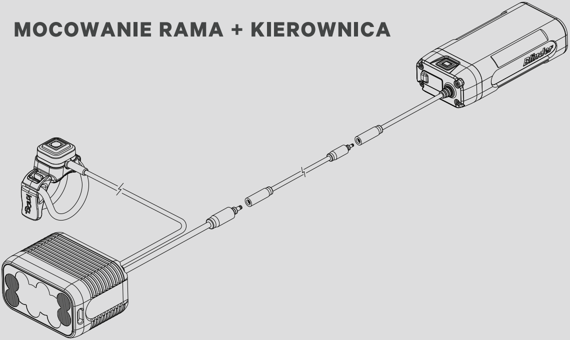

POŁĄCZ GŁOWICĘ ŚWIETLNĄ Z BATERIĄ. W RAZIE KONIECZNOŚCI UŻYJ KABLA PRZEDŁUŻAJĄCEGO 700MM.

## MOCOWANIE NA KASKU

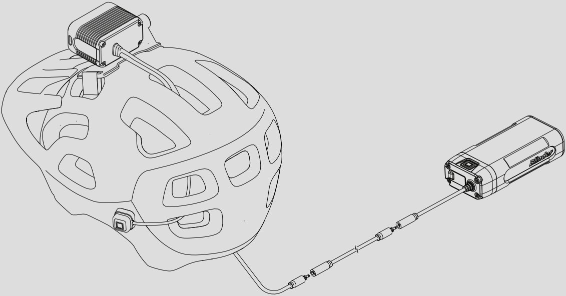

POŁĄCZ GŁOWICĘ ŚWIETLNĄ Z BATERIĄ POPRZEZ KABEL PRZEDŁUŻAJĄCY 700MM.

**PODCZAS UŻYWANIA OŚWIETLANIA NA KASKU ZAWSZE PRZECHOWUJ BATERIĘ W BEZPIECZNYM MIEJSCU JAK KIESZEŃ LUB PLECAK**

# ZDALNY WŁĄCZNIK

POJEDYNCZE NACIŚNIĘCIE ABY WŁĄCZYĆ LUB WYŁĄCZYĆ

NACIŚNIJ PODWÓJNIE, ABY PRZEŁĄCZYĆ MIĘDZY TRYBEM STAŁYM A MIGAJĄCYM

SZYBKIE NACIŚNIECIE ABY ZMIENIĆ TRYB DZIAŁANIA

**PRZYCISK ZASILNIA**

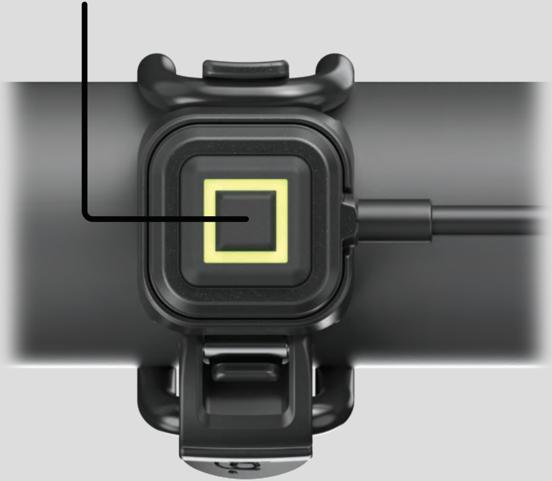

# WSKAŹNIK ZASILANIA

DIODA WSKAŹNIKA TRYBU BĘDZIE ŚWIECIĆ NA NIEBIESKO, GDY ŚWIATŁO JEST W TRYBIE NAJMOCNIEJSZYM. DLA WSZYSTKICH INNYCH TRYBÓW DIODA STANU BĘDZIE ŚWIECIĆ NA ZIELONO.

# PRZYCISK ZASILANIA BATERII

**POJEDYNCZE NACIŚNIĘCIE I PRZYTRZYMANIE, ABY WŁĄCZYĆ LUB WYŁĄCZYĆ SZYBKIE NACIŚNIĘCIE, ABY SPRAWDZIĆ STAN BATERII.**

PRZYCISK ZASILANIA

**JEŚLI LAMPA JEST WYŁĄCZONA, A AKUMULATOR JEST AŻ PODŁĄCZONY, AKUMULATOR WEJDZIE W TRYB UŚPIENIA PO 10-20 SEKUNDACH.**

**AKUMULATOR WYBUDZI SIĘ Z TRYBU UŚPIENIA I WYŚWIETL STAN AKUMULATORA, GDY LAMPA ZOSTANIE PONOWNIE WŁĄCZONA.**

## ŁADOWANIE

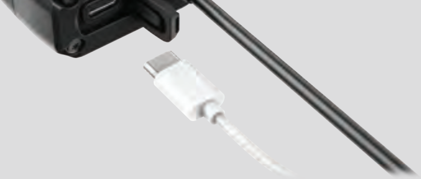

**PODNIEŚ OSŁONĘ GNIAZDA ŁADOWANIA I WŁĄCZ KABEL ŁADOWANIA USC TYPU C.**

**DO ŁADOWANIA ZAWSZE UŻYWAJ STANDARDOWEJ ŁADOWARKI SIECIOWEJ.**

## STAN ŁADOWANIA AKUMULATORA

**PO PODŁĄCZENIU KABLA ŁADOWANIA PRZYCISK ZASILANIA BĘDZIE MIGAĆ NA POMARAŃCZOWO, WSKAZUJĄC, ŻE LAMPKA JEST TERAZ W TRYBIE ŁADOWANIA.**

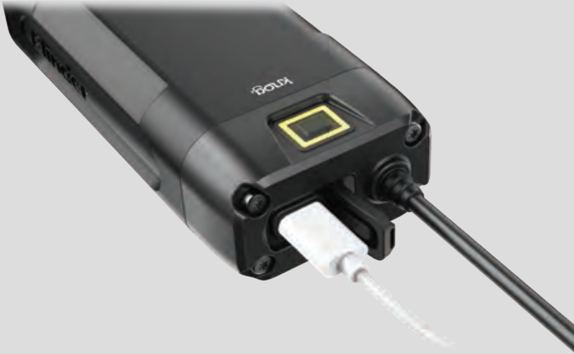

**PO CAŁKOWITYM NAŁADOWANIU PRZYCISK ZASILANIA BĘDZIE ŚWIECIĆ NA ZIELONO. PO 1 MINUCIE ZIELONE ŚWIATŁO ZGAŚNIE**

## *CZAS ŁADOWANIA AKUMULATORA

**3,5 GODZINY PRZY UŻYCIU ŁADOWARKI USB-C przy napięciu 9 V DC (1,67 A) LUB 12VDC (1,25A) W ZAKRESIE TEMPERATURY OTOCZENIA**

15°C DO 30°C 6,5 GODZIN PRZY UŻYCIU ŁADOWARKI USB-A 5 V (2,1 A) W ZAKRESIE TEMPERATURY OTOCZENIA 15°C DO 30°C. CZAS ŁADOWANIA ZE ŹRÓDŁA ŁADOWANIA O NISKIEJ MOCY, TAKIEGO JAK PORT USB KOMPUTERA, MOŻE WYDŁUŻYĆ SIĘ (DO 20 GODZIN). CZAS ŁADOWANIA ZOSTANIE WYDŁUŻONY PRZY TEMPERATURZE OTOCZENIA PONIŻEJ 10°C, A ŁADOWANIE ZOSTANIE ZATRZYMANE PONIŻEJ 0°C.

## STAN BATERII

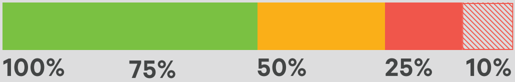

SZYBKIE NACIŚNIĘCIE PRZYCISKU ZASILANIA PRZY WYŁĄCZONYM AKUMULATORZE WSKAZUJE STAN NAŁADOWANIA AKUMULATORA.

⚠

KIEDY LAMPKA PRZYCISK ZASILANIA MIGA NA CZERWONO, WYDAJNOŚĆ ŚWIATŁA I AKUMULATORA ZOSTANIE ZMNIEJSZONA DO 30% ABY ZACHOWAĆ CZAS PRACY. KRÓTKIE MIGANIE ŚWIATŁA LAMPY POINFORMUJE UŻYTKOWNIKA, ŻE LAMPA I AKUMULATOR POSIADAJĄ WŁĄCZONO TRYB OSZCZĘDZANIA BATERII.

# MODES

| TRYB | LUMENY | RUNTIME |
|---|---|---|
| High | 1800 | 2.5hr |
| Medium | 800 | 6.5hr |
| Low | 350 | 15hr |
| Pulse | 900 | 12hr |
| Strobe | 900 | 12hr |
| Eco | 650 | 75hr |

DESIGNED BY KNOG
MELBOURNE, AUSTRALIA

GWARANCJA 2 LATA

KNOG.COM