BLINDER X 2300

QUICK START GUIDE

knog.

ZAWARTOŚĆ OPAKOWANIA

1.

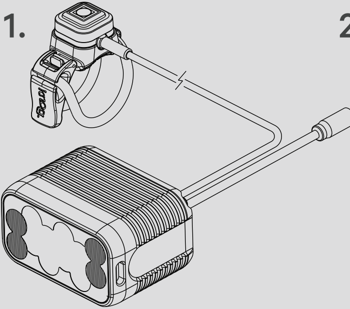

2.

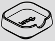

3.

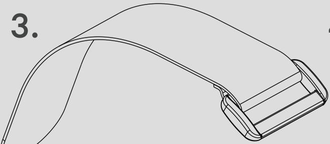

4.

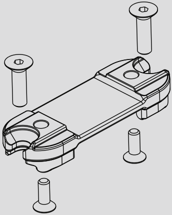

5.

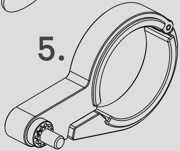

6.

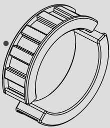

7.

8.

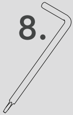

10.

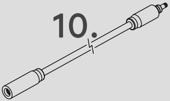

9.

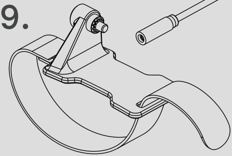

11.

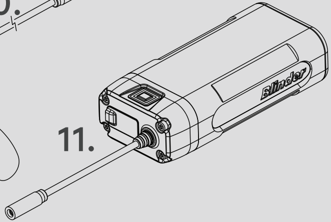

1. OŚWIETLENIE BLINDER 2300 & ZDALNY WŁĄCZNIK
2. MOCOWANIE WŁĄCZNIKA DO KASKU
3. PASKI VELCRO 240MM / 300MM
4. MOCOWANIE DO RAMY
5. UCHWYT DO KIEROWNICY
6. PODKŁADKI MONTAŻOWE 31.8MM /35MM
7. KLUCZ IMBUSOWY
8. KLUCZ TORX
9. MOCOWANIE DO KASKU
10. KABEL ZASILAJĄCY -700MM
11. AKUMULATOR

MONTAŻ NA ROWERZE

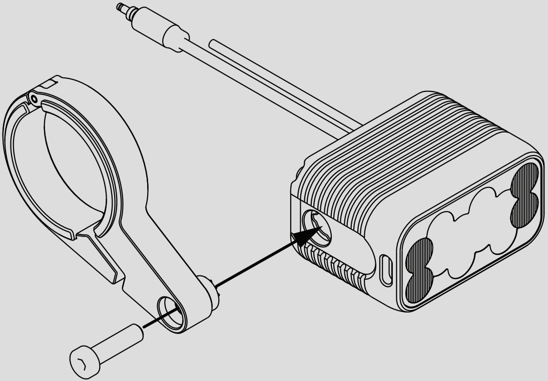

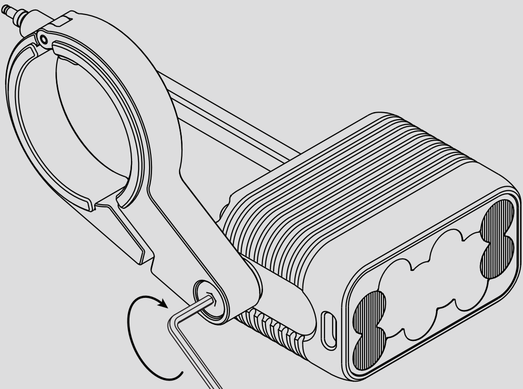

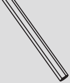

UŻYJ KLUCZA IMBUSOWEGO, ABY DOKRĘCIĆ ŚRUBĘ I PRZYMOCUJ UCHWYT DO GŁOWICY LAMPKI.

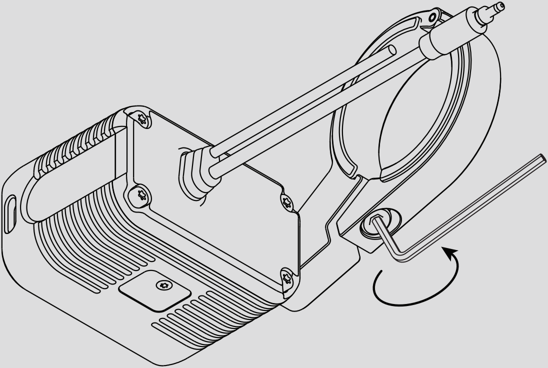

POLUZUJ ŚRUBĘ PODSTAWY UCHWYTU I ZWOLNIJ ZAWIAS.

UPEWNIJ SIĘ, ŻE ZAINSTALOWAŁEŚ PODKŁADKĘ O ODPOWIEDNIM ROZMIARZE, PASUJĄCĄ DO KIEROWNICY

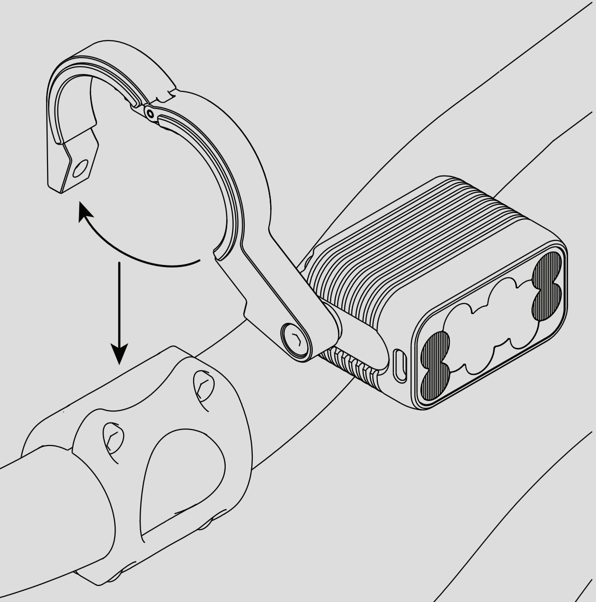

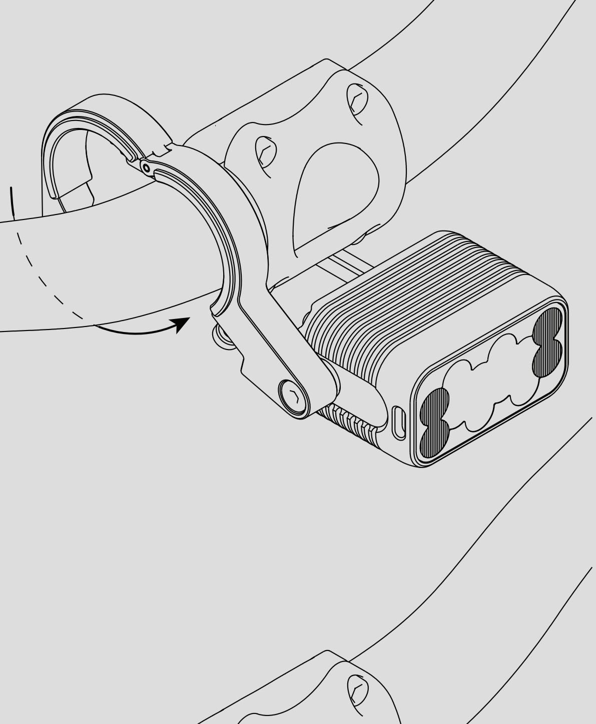

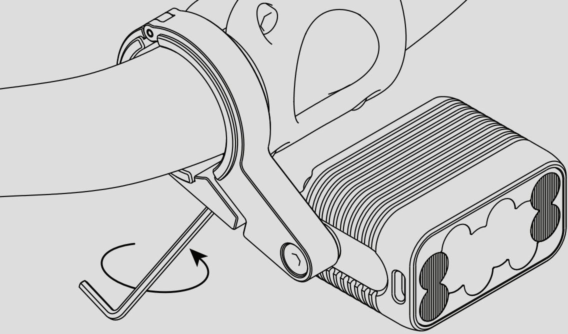

UŻYJ KLUCZA IMBUSOWEGO, ABY DOKRĘCIĆ ŚRUBĘ I PRZYMOCUJ UCHWYT DO KIEROWNICY.

REGULACJA KĄTA OŚWIETLENIA

UŻYJ KLUCZ IMBUSOWEGO ABY POLUZOWAĆ ŚRUBĘ I USTAW GŁOWICĘ POD ODPOWIEDNIM KĄTEM.

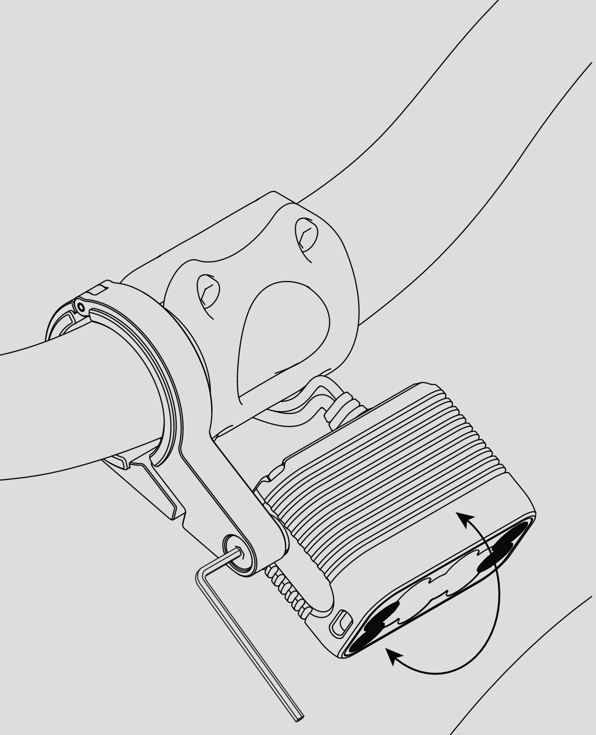

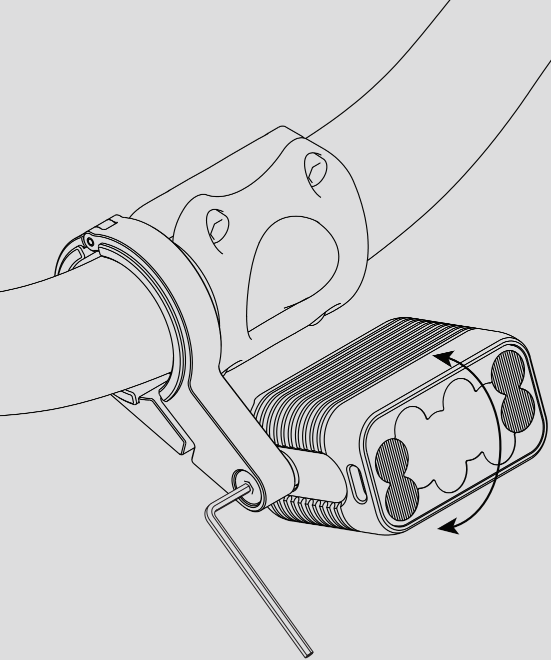

MONTAŻ WŁĄCZNIKA DO KIEROWNICY

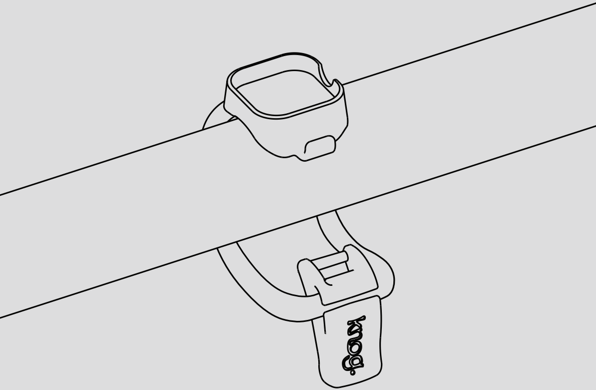

UMIEŚĆ MOCOWANIE WŁĄCZNIKA W WYBRANEJ POZYCJI.

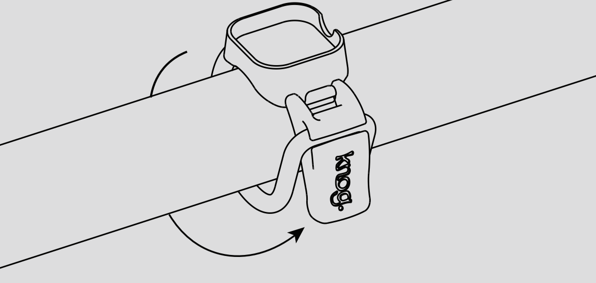

NACIĄGNIJ PASEK MOCUJĄCY I ZAPNIJ MOCOWANIE.

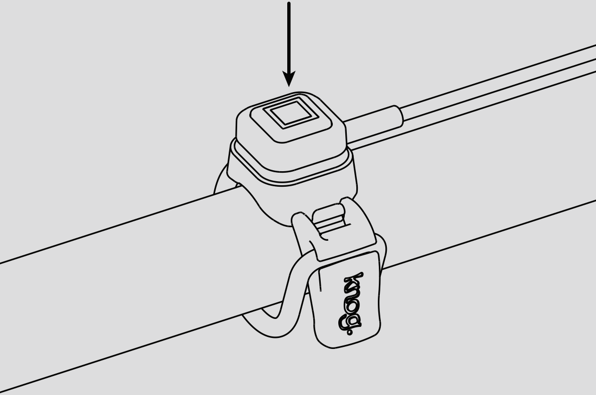

WŁÓŻ WŁĄCZNIK W MOCOWANIE. DZIĘKI MAGNETYCZNEMU MOCOWANIU WŁĄCZNIK BĘDZIE WE WŁAŚCIWEJ POZYCJI.

MONTAŻ OŚWIETLENIA NA KASKU

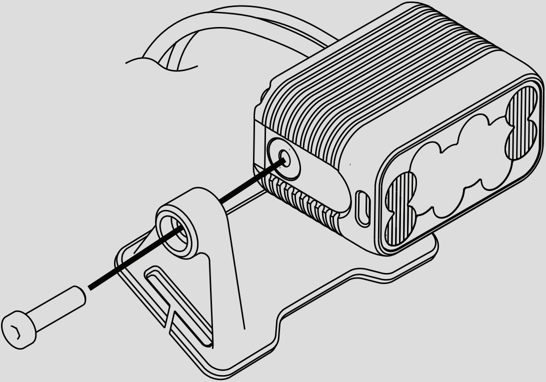

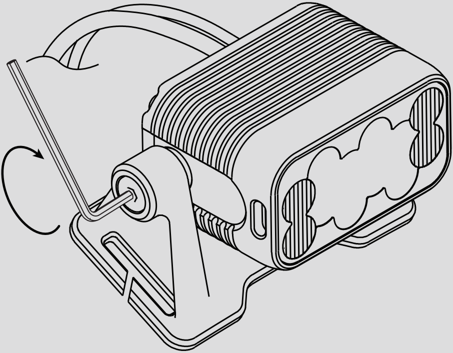

UŻYJ KLUCZA IMBUSOWEGO ABY DOKRĘCIĆ ŚRUBĘ I PRZYMOCOWAĆ UCHWYT LAMPĘ DO UCHWYTU.

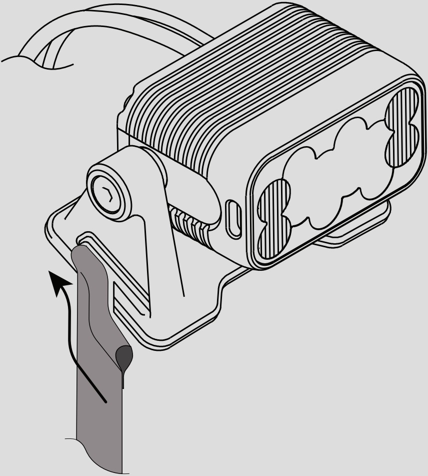

WSUŃ JEDNEJ KONIEC PASKA MOCUJĄCEGO UCHWYT DO KASKU, JAK POKAZANO NA RYSUNKU.

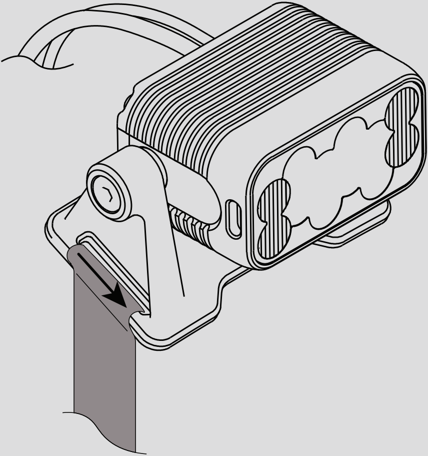

WSUŃ PRZECIWNĄ KRAWĘDŹ PASKA MOCUJĄCEGO DO KASKU, JAK POKAZANO NA RYSUNKU.

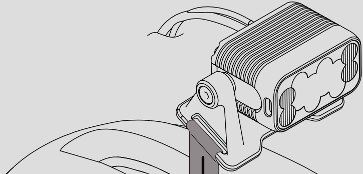

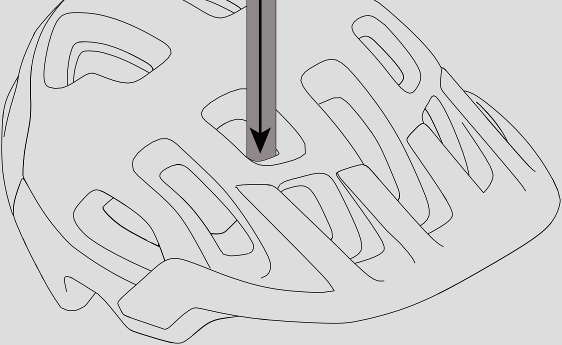

WŁÓŻ PASEK DO WYBRANEGO OTWORU WENTYLACYJNEGO W KASKU.

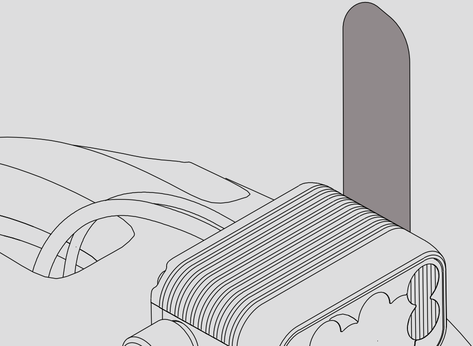

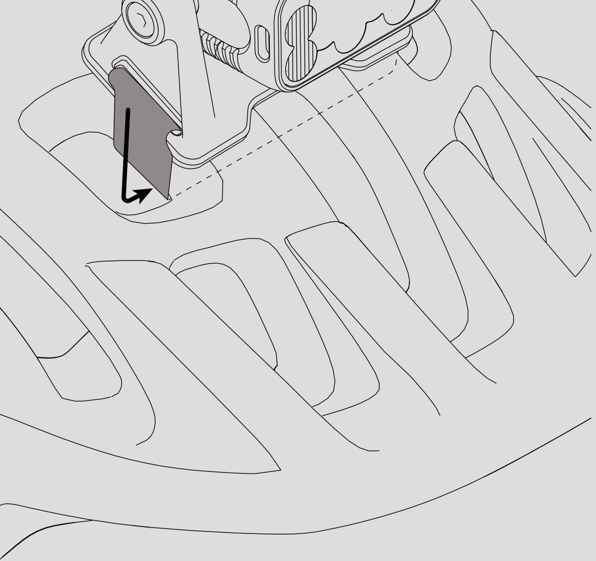

CIASNO OWIŃ PASEK POD OTWORAMI WENTYLACYJNYMI I WŁÓŻ W SZCZELINĘ PO PRAWEJ STRONIE UCHWYTU NA KASK.

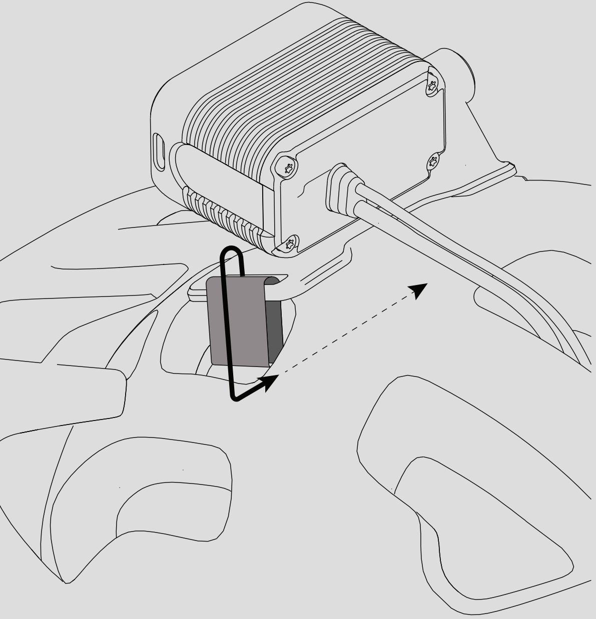

OWIŃ PASEK MOCNO WEWNĄTRZ KASKU.

MONTAŻ ZDALNEGO WŁĄCZNIKA NA KASKU

UMIEŚĆ MOCOWANIE WŁĄCZNIK W DOGODNYM MIEJSCU ZALECAMY SPRAWDZENIE KILKU POŁOŻEŃ PRZED UŻYTKOWANIEM

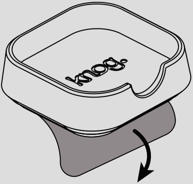

PO WYBORZE OPTYMALNEGO MIEJSCA MOCOWANIA WŁĄCZNIKA, USUŃ TAŚMĘ ZABEZPIECZAJĄCĄ I PRZYKLEJ MOCOWANIE W WYBRANYM MIEJSCU, UPEWNIAJĄC SIĘ ŻE JEST WYPUKŁE ORAZ KIERUNEK KABLA JEST OPTYMALNY

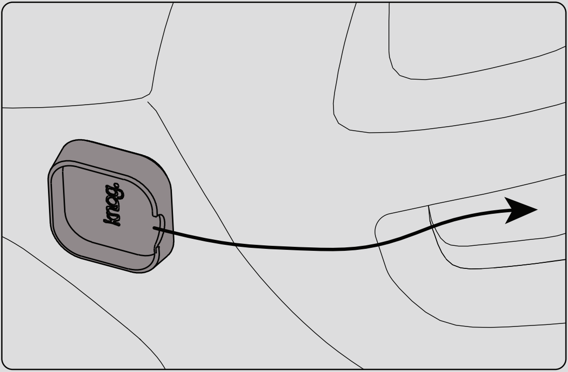

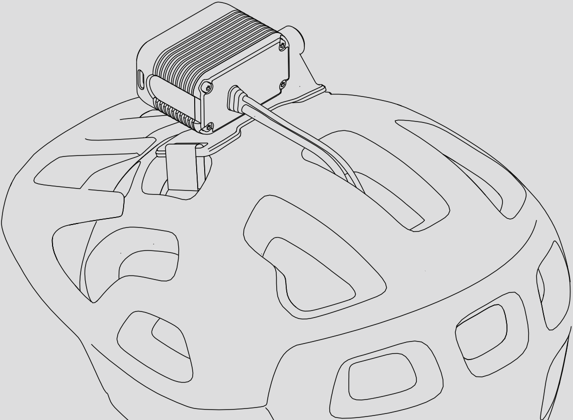

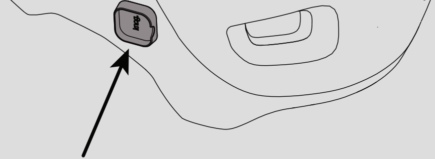

WŁÓŻ WŁĄCZNIK W MOCOWANIE. DZIĘKI MAGNETYCZNEMU MOCOWANIU WŁĄCZNIK BĘDZIE WE WŁAŚCIWEJ POZYCJI.

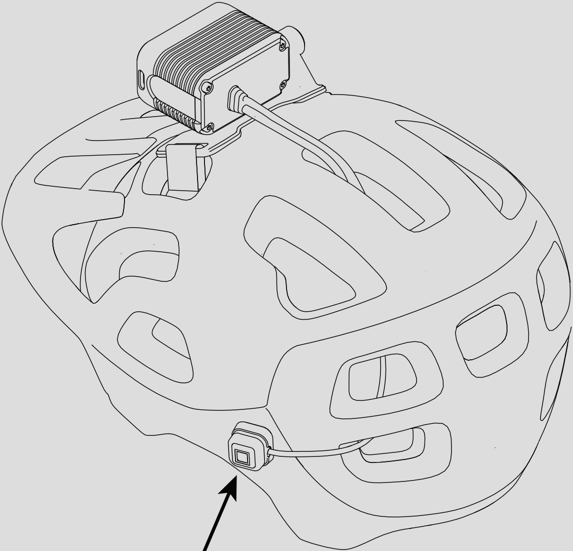

THE HELMET REMOTE MOUNT & REMOTE ASSEMBLY FEATURE A MAGNETIC CONNECTION TO ENCOURAGE A QUICK-RELEASE DETACHMENT IN THE EVENT OF ACCIDENTAL SEPARATION OF THE REMOTE CABLE FROM THE MOUNT.

MONTAŻ BATERII DO RAMY (PASEK MOCUJACY)

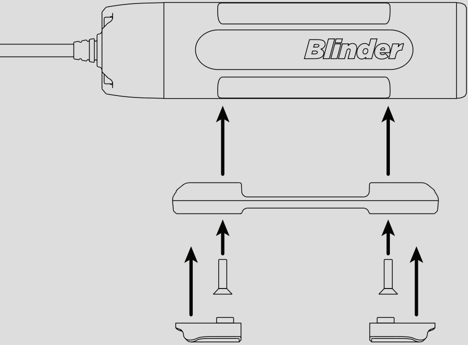

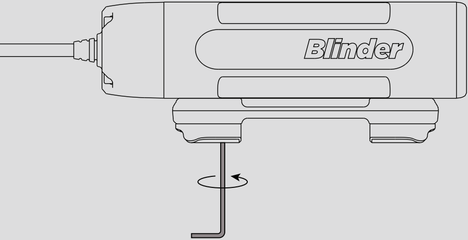

UŻYJ DOŁĄCZONEGO KLUCZA IMBUSOWEGO DO DOKRĘCENIA ŚRUB GUMOWYCH PODKŁADEK WSUŃ PASEK W GÓRNĄ CZĘŚĆ UCHWYTU.

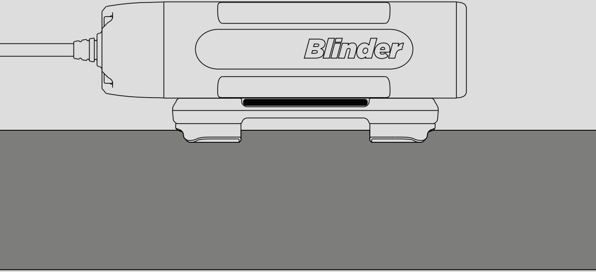

WSUŃ PASEK W GÓRNĄ CZĘŚĆ UCHWYTU.

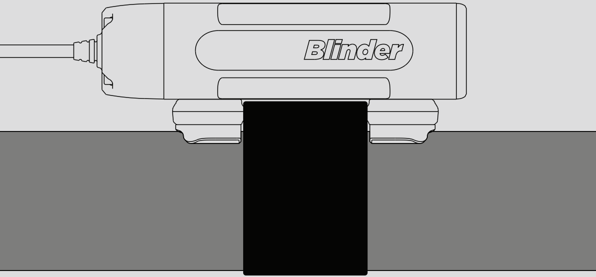

OWIŃ PASEK WOKÓŁ RAMY I PRZECIĄGNIJ PRZEZ KLAMRĘ.
ZACIĄGNIJ I MOCNO DOCIŚNIJ PASEK PODCZAS ZAPINANIA.

MONTAŻ BATERII (MOCOWANIE NA ŚRUBY)

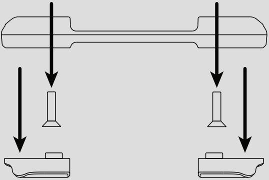

ODKRĘĆ GUMOWE PODKŁADKI

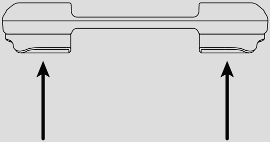

WYMIEŃ GUMOWE PODKŁADKI, WCIŚNIJ JE MOCNODO UCHWYTU.

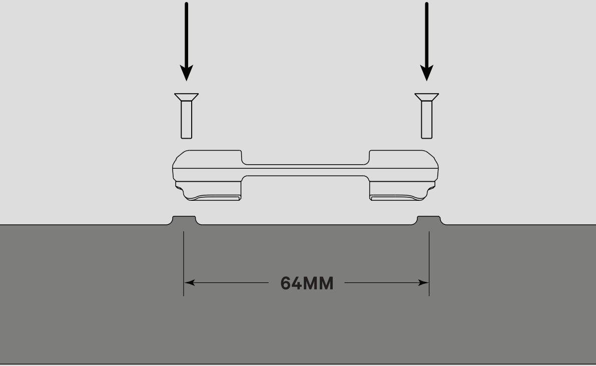

WŁÓŻ ŚRUBY MOCUJĄCE DO UCHWYTU I WSUŃ CAŁOŚĆ DO OTWORÓW MONTAŻOWYCH.

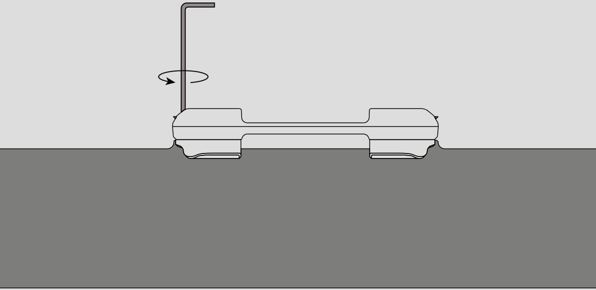

UŻYJ KLUCZA IMBUSOWEGO DO DOKRĘCENIA ŚRUB.

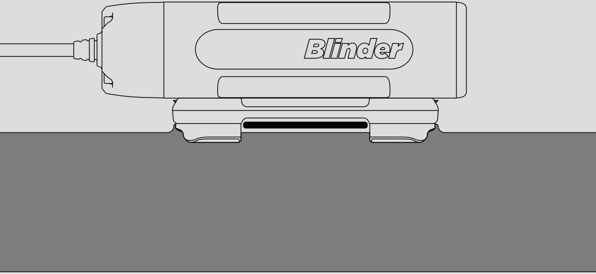

WSUŃ PASEK W DOLNY OTWÓR.

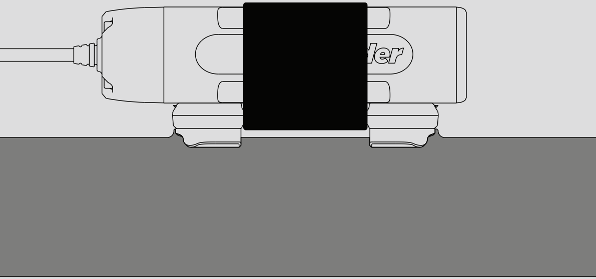

OWIŃ PASEK WOKÓŁ BATERII I PRZECIĄGNIJ PRZEZ KLAMRĘ, ZACIŚNIJ MOCNO PASEK PODCZAS ZACISKANIA.

UŻYTKOWANIE

MOCOWANIE RAMA + KIEROWNICA

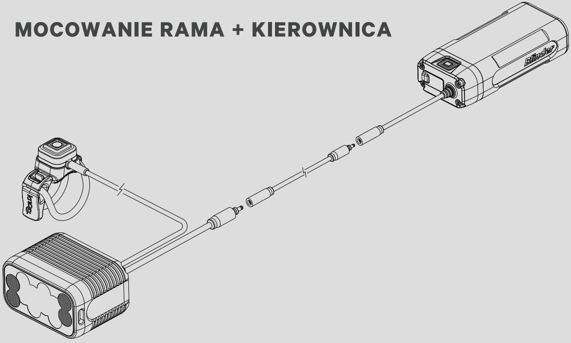

POŁĄCZ GŁOWICĘ ŚWIETLNĄ Z BATERIĄ. W RAZIE KONIECZNOŚCI UŻYJ KABLA PRZEDŁUŻAJĄCEGO 700MM.

MOCOWANIE NA KASKU

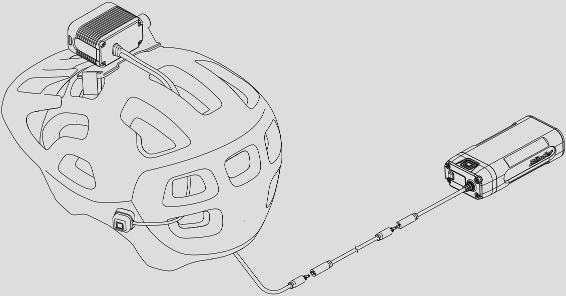

POŁĄCZ GŁOWICĘ ŚWIETLNĄ Z BATERIĄ POPRZEZ KABEL PRZEDŁUŻAJĄCY 700MM.

PODCZAS UŻYWANIA OŚWIETLANIA NA KASKU ZAWSZE PRZECHOWUJ BATERIĘ W BEZPIECZNYM MIEJSCU JAK KIESZEŃ LUB PLECAK

ZDALNY WŁĄCZNIK

POJEDYNCZE NACIŚNIĘCIE ABY WŁĄCZYĆ LUB WYŁĄCZYĆ

NACIŚNIJ PODWÓJNIE, ABY PRZEŁĄCZYĆ MIĘDZY TRYBEM STAŁYM A MIGAJĄCYM

SZYBKIE NACIŚNIECIE ABY ZMIENIĆ TRYB DZIAŁANIA

PRZYCISK ZASILNIA

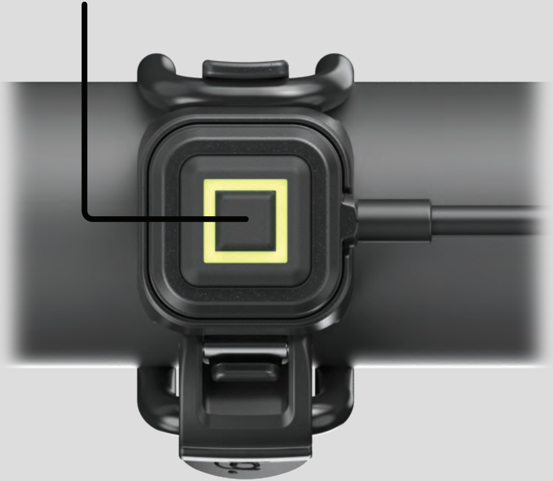

WSKAŹNIK ZASILANIA

DIODA WSKAŹNIKA TRYBU BĘDZIE ŚWIECIĆ NA NIEBIESKO, GDY ŚWIATŁO JEST W TRYBIE NAJMOCNIEJSZYM. DLA WSZYSTKICH INNYCH TRYBÓW DIODA STANU BĘDZIE ŚWIECIĆ NA ZIELONO.

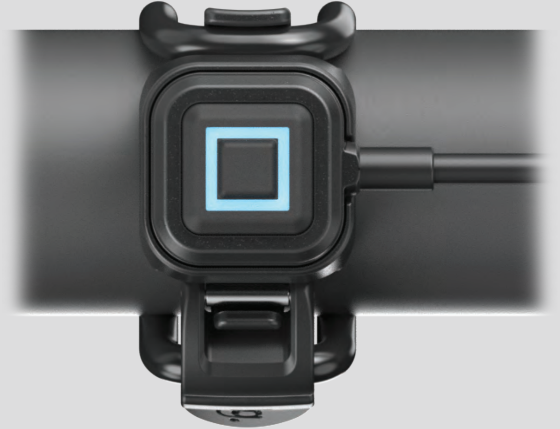

PRZYCISK ZASILANIA BATERII

POJEDYNCZE NACIŚNIĘCIE I PRZYTRZYMANIE, ABY WŁĄCZYĆ LUB WYŁĄCZYĆ SZYBKIE NACIŚNIĘCIE, ABY SPRAWDZIĆ STAN BATERII.

PRZYCISK ZASILANIA

JEŚLI LAMPA JEST WYŁĄCZONA, A AKUMULATOR JEST AŻ PODŁĄCZONY, AKUMULATOR WEJDZIE W TRYB UŚPIENIA PO 10-20 SEKUNDACH.

AKUMULATOR WYBUDZI SIĘ Z TRYBU UŚPIENIA I WYŚWIETL STAN AKUMULATORA, GDY LAMPA ZOSTANIE PONOWNIE WŁĄCZONA.

ŁADOWANIE

PODNIEŚ OSŁONĘ GNIAZDA ŁADOWANIA I WŁĄCZ KABEL ŁADOWANIA USC TYPU C.

DO ŁADOWANIA ZAWSZE UŻYWAJ STANDARDOWEJ ŁADOWARKI SIECIOWEJ.

STAN ŁADOWANIA AKUMULATORA

PO PODŁĄCZENIU KABLA ŁADOWANIA PRZYCISK ZASILANIA BĘDZIE MIGAĆ NA POMARAŃCZOWO, WSKAZUJĄC, ŻE LAMPKA JEST TERAZ W TRYBIE ŁADOWANIA.

PO CAŁKOWITYM NAŁADOWANIU PRZYCISK ZASILANIA BĘDZIE ŚWIECIĆ NA ZIELONO. PO 1 MINUCIE ZIELONE ŚWIATŁO ZGAŚNIE

*CZAS ŁADOWANIA AKUMULATORA

3,5 GODZINY PRZY UŻYCIU ŁADOWARKI USB-C przy napięciu 9 V DC (1,67 A) LUB 12VDC (1,25A) W ZAKRESIE TEMPERATURY OTOCZENIA

15°C DO 30°C 6,5 GODZIN PRZY UŻYCIU ŁADOWARKI USB-A 5 V (2,1 A) W ZAKRESIE TEMPERATURY OTOCZENIA 15°C DO 30°C. CZAS ŁADOWANIA ZE ŹRÓDŁA ŁADOWANIA O NISKIEJ MOCY, TAKIEGO JAK PORT USB KOMPUTERA, MOŻE WYDŁUŻYĆ SIĘ (DO 20 GODZIN). CZAS ŁADOWANIA ZOSTANIE WYDŁUŻONY PRZY TEMPERATURZE OTOCZENIA PONIŻEJ 10°C, A ŁADOWANIE ZOSTANIE ZATRZYMANE PONIŻEJ 0°C.

STAN BATERII

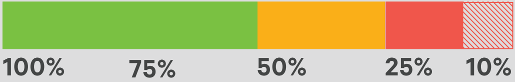

SZYBKIE NACIŚNIĘCIE PRZYCISKU ZASILANIA PRZY WYŁĄCZONYM AKUMULATORZE WSKAZUJE STAN NAŁADOWANIA AKUMULATORA.

KIEDY LAMPKA PRZYCISK ZASILANIA MIGA NA CZERWONO, WYDAJNOŚĆ ŚWIATŁA I AKUMULATORA ZOSTANIE ZMNIEJSZONA DO 30% ABY ZACHOWAĆ CZAS PRACY. KRÓTKIE MIGANIE ŚWIATŁA LAMPY POINFORMUJE UŻYTKOWNIKA, ŻE LAMPA I AKUMULATOR POSIADAJĄ WŁĄCZONO TRYB OSZCZĘDZANIA BATERII.

MODES

TRYB	LUMENY	RUNTIME
High	2300	1.8hr
Medium	1000	5hr
Low	350	15hr
Pulse	900	12hr
Strobe	900	12hr
Eco	650	75hr

DESIGNED BY KNOG
MELBOURNE, AUSTRALIA

GWARANCJA 2 LATA

KNOG.COM